적 용 규 격
SPECIFICATION APPLIED

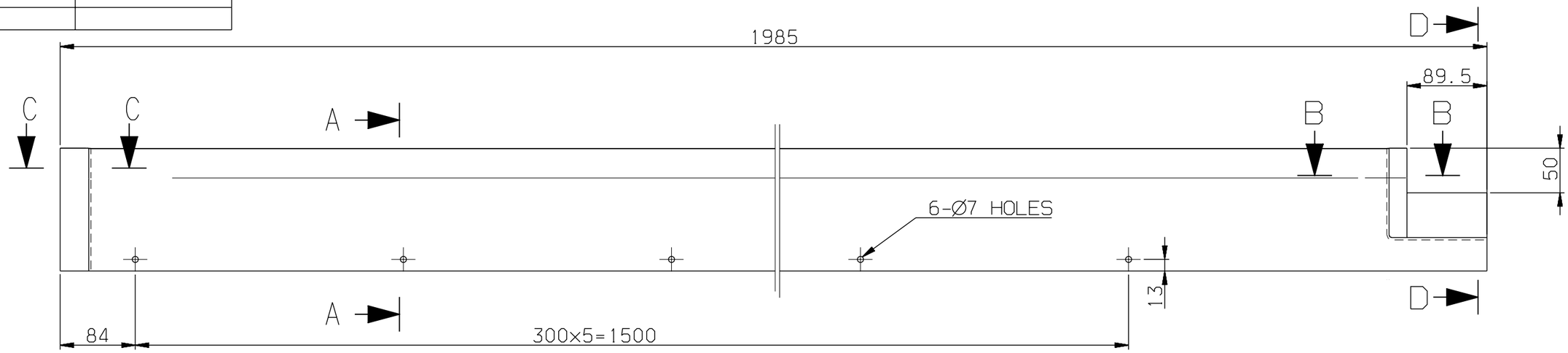

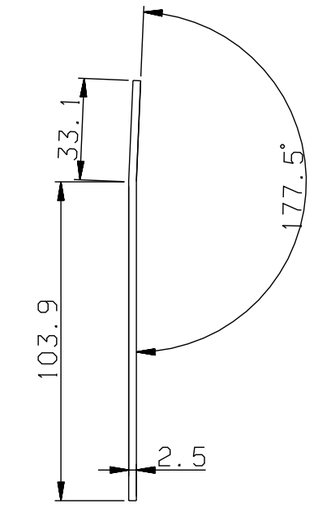

SECTION A-A
SCALE=1/2

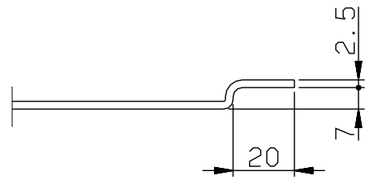

SECTION B-B
SCALE=1/2

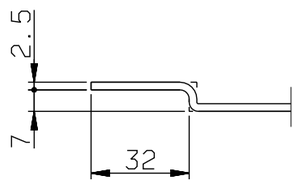

SECTION C-C
SCALE=1/2

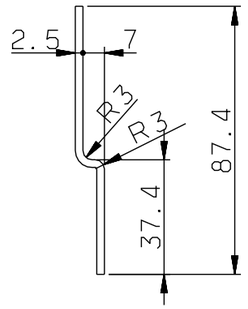

SECTION D-D
SCALE=1/2

길이 LENGTH	두께 THICKNESS		
~ 100	~ 3	0.5	1
~ 200	~ 6	1	1.5
~ 400	~ 10	1	1.5
~ 800	~ 30	2	3
~ 1600	~ 40	2	4
~ 3150		-	7
~ 800		3	4
~ 400		2	3
~ 200		1.5	2
~ 100		1	1.5
등급 GRADE		A	B

주철 · 주강품 CASTING (±)			
~ 20M	8	14	24
~ 15M	7	12	21
~ 12M	6	10	18
~ 8M	5	8	14
~ 4M	4	6	11
~ 2M	3	4	8
~ 1M	2	3	6
~ 315	1	2	4
~ 120	1	2	3
~ 30	1	1	1
등급 GRADE	A	B	C

용접 구조물 WELDING (±)			
~ 20M	-	6.0	8.0
~ 15M	-	5.0	7.0
~ 12M	-	4.0	6.0
~ 8M	-	3.0	5.0
~ 4M	0.8	2.0	4.0
~ 2M	0.5	1.2	3.0
~ 1M	0.3	0.8	2.0
~ 315	0.2	0.5	1.2
~ 120	0.15	0.3	0.8
~ 30	0.1	0.2	0.5
3 ~ 6	0.05	0.1	0.2
등급 GRADE	A	B	C

기계 기공품 MACHINING (±)			
규정치않은 일반공차표 GENERAL TOLERANCE	기호 MARK	일자 DATE	변경 내역 DETAIL OF REVISION(E.C ZONE)

설변번호 E.C NO.	설계 DGN	검도 CHK	승인 APP

NOTE :
1. UNSPECIFIED DIMENSION SHALL BE ACCORDING TO 3-D DATA.

품번 NO.	부품 번호 PART NO.	품명 DESCRIPTION	재질 MATERIAL	수량 Q'TY	중량 W.T	비고 REMARKS
			FRP			T2.5

승인 APP	H.G.RYU 2008.10.09	재질 MAT'L	ASSY
검도 CHK	H.S.KIM 2008.10.09	총중량 G.W	
설계 DGN	J.I.LEE 2008.10.09	일반공차 MC / WD / CT	B / B / B
제도 DRG		SIZE	A3

명칭 TITLE: PANEL SIDE(2)

도면 번호 DRG. NO: RFC23013AN0 (MS) — Ver. 00 — Rev. --

SCALE 1/10 — 매수 SHEET 1 of 1

참고번호 REF. NO. FCP03622

HYUNDAI Rotem 현대로템주식회사

08-3D5101 / FC-043 / 년-PRJT / 정리번호

본 도면은 당사 재산으로서 허가없이 무단복사/배포 금지됨. PROPERTY OF ISSUING ENTITY. CANNOT BE DISTRIBUTED OR REPRODUCED WITHOUT AUTHORIZATION.

CATIA